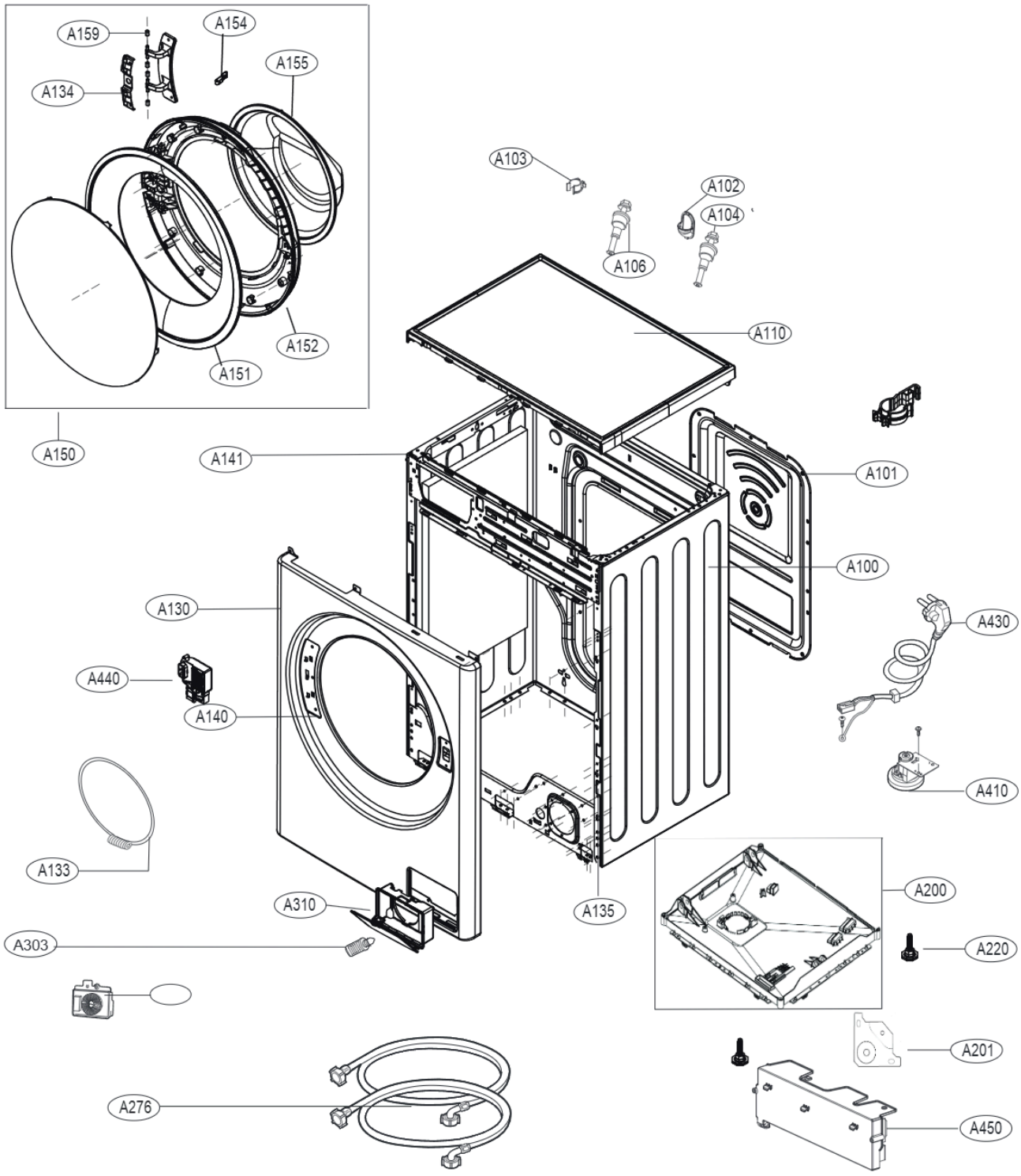
A159
A154
A155
A134
A152
A151
A150
A103
A102
A104
A106
A110
A141
A101
A100
A130
A430
A440
A140
A410
A133
A200
A310
A135
A303
A220
A201
A276
A450

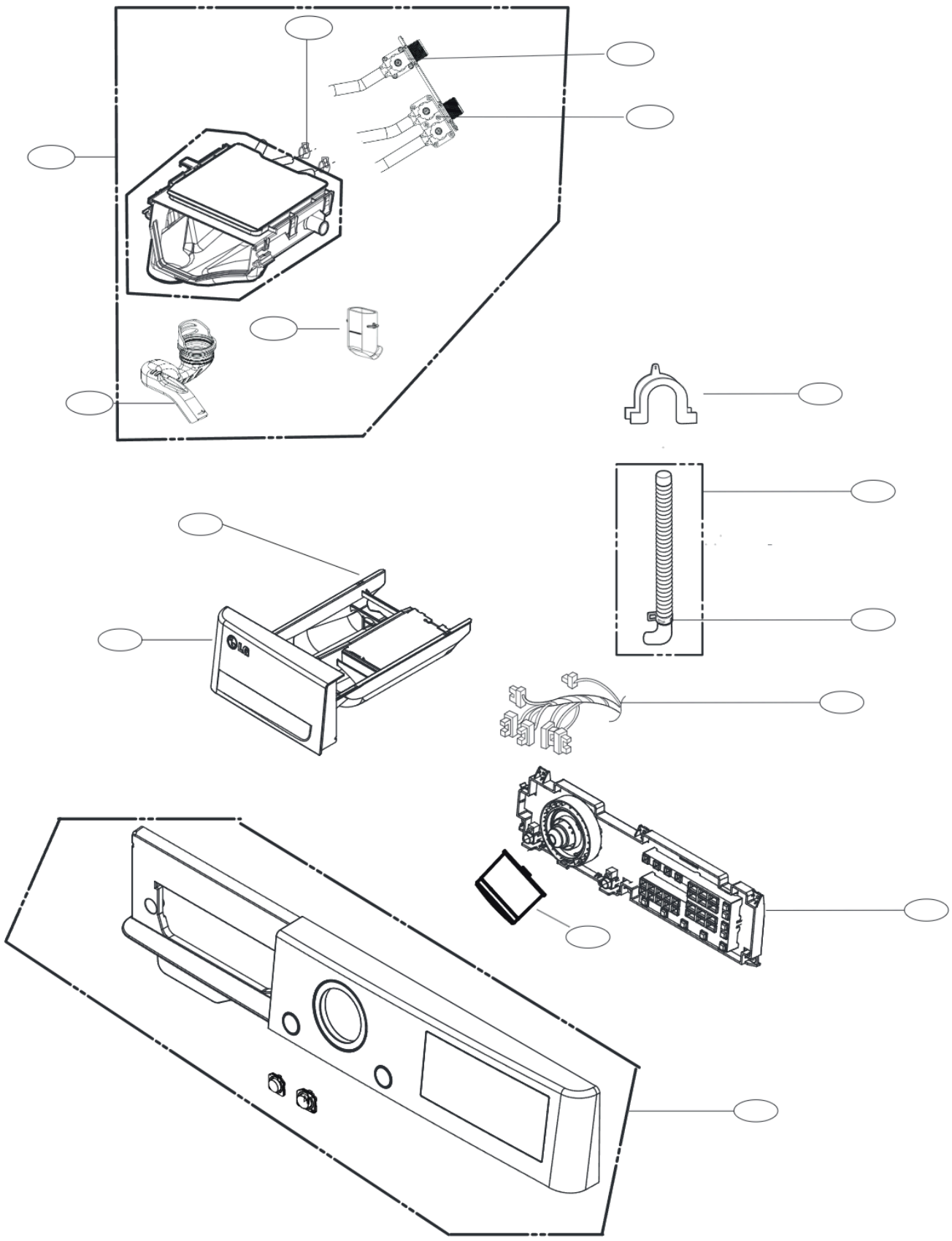

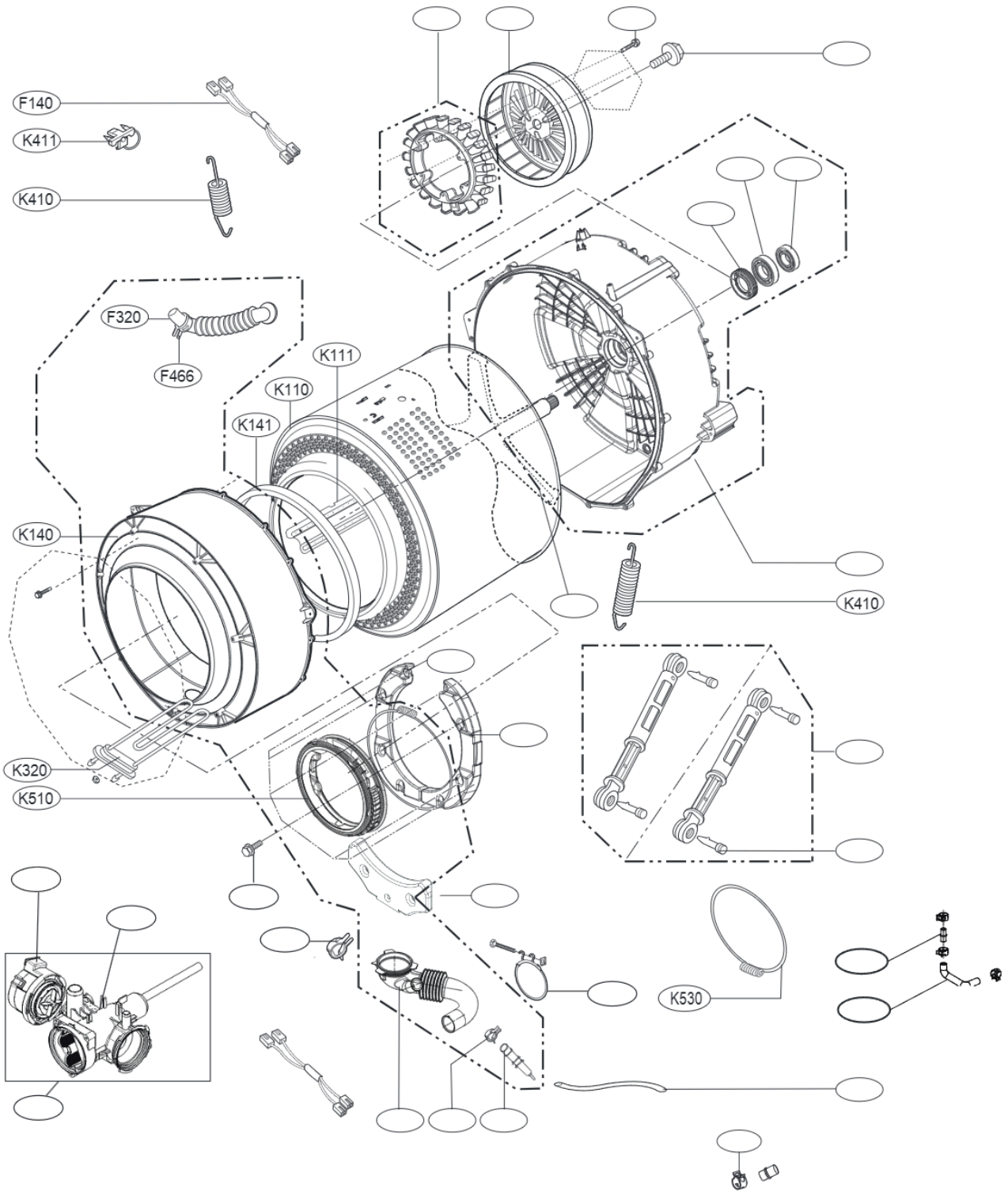
F140
K411
K410
F320
F466
K111
K110
K141
K140
K320
K510
K410
K530